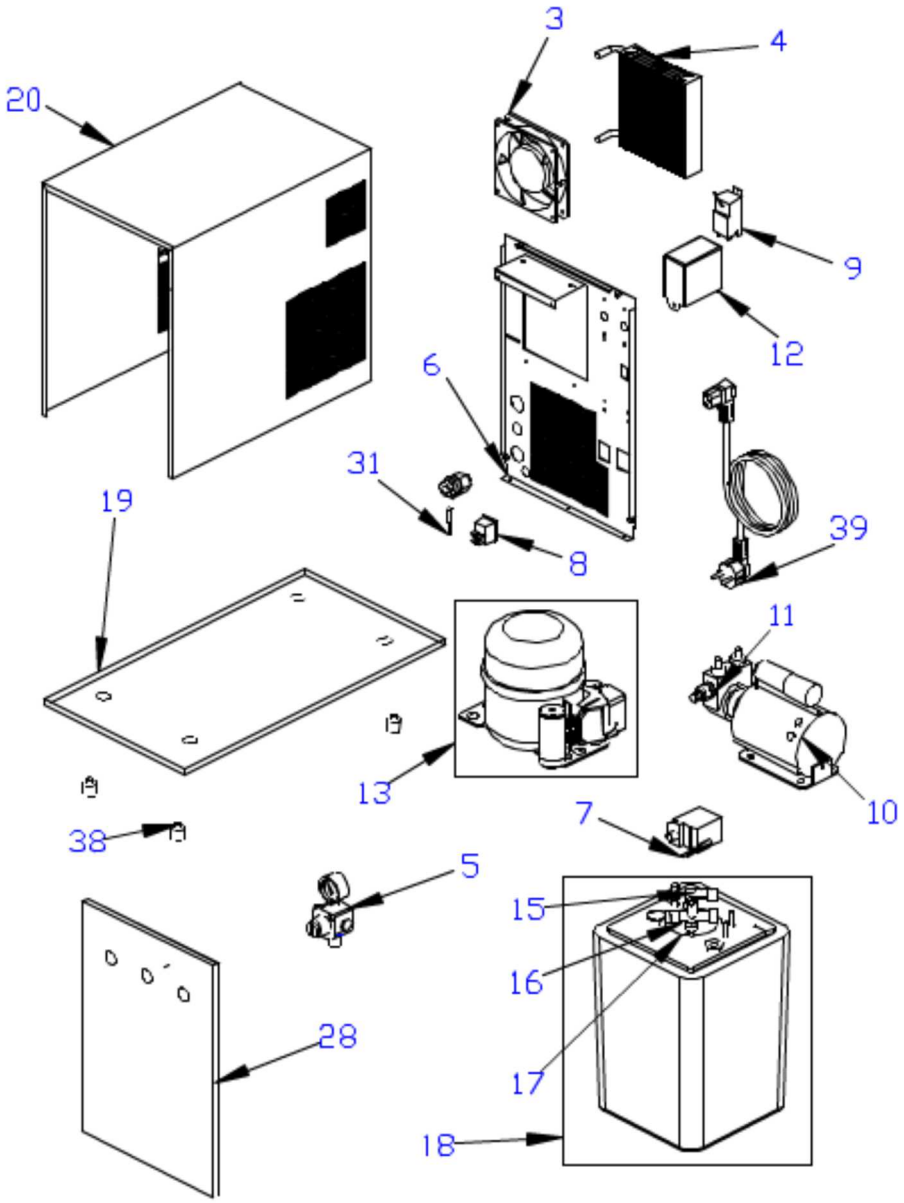
3
4
20
9
12
6
31
39
19
8
11
13
10
7
38
5
15
16
28
17
18

Nr.	Référence	Nom du produit
3	1761101604	VENTILATEUR 230V
4	1601124	CONDENSATEUR
5	099002	R-UG
	099003	R-RIC
6	170111008	PANNEAU POSTERIEUR
7	1501521	POMPE D'AGITATION 230V
8	3822714	INTERRUPTEUR 115/230V
9	3824929	THERMOSTAT POUR BANC DE GLACE
10	1761304005	MOTEUR POUR POMPE 230V
11	1761517006	POMPE (100 Lt/h)
12	3821914	CONTROLE NIVEAU 230V
13	1581196	COMPRESSEUR GD36 230V-50Hz
15	2521419	RACCORD ENTREE EAU GASATEUR
16	2521418	RACCORD ENTREE C02 GASATEUR
	2641527	SONDE mm. 112 + BAGUE
	2641526	SOUPAPE DE SECURITE
17	2541504	GASATEUR 1 LT 1 SONDE
18	815011111	BANC DE GLACE COMPLET - WG 45 LT/H 230V
19	170111013	SOCLE
20	170111011	ENVELOPPE
28	170111012	PANNEAU ANTERIEUR
31	815614022	LUMIÈRE ROUGE 230V
38	2781596	PIEDS
39	3821718	CABLE D'ALIMENTATION SCHUKO
	3821719	CABLE D'ALIMENTATION UK